PYÖRÄ SPP37WC125AAE2D0N

Tuotteen SKU	SPP37WC125AAE2D0N
Standardinmukaisuus	DIN EN 12532
Sarja	AAE2
Kiinnitys	Kiinnityslevy
Jarru ja suunta	kääntyvä ilman jarrua
Pyörän materiaali	alumiini
Kulutuspinta	elastinen kumi
Lämpötila-alue	-20°C to +80°C
Pyörän halkaisija	125mm
Kantavuus	250kg
Kokonaiskorkeus	155mm
Kulutuspinnan leveys	40mm
Pyörän navan leveys	50mm
Siirtymä	40mm
Levyn mitat	105x80mm
Levyn reikäväli	80/77x60mm
Pyörän pultin koko	M10
Holkin halkaisija	15mm
Paino	1.26kg
Pyörän laakeri	2-rivinen kuulalaakeri
Shore-kovuus	65° Shore A
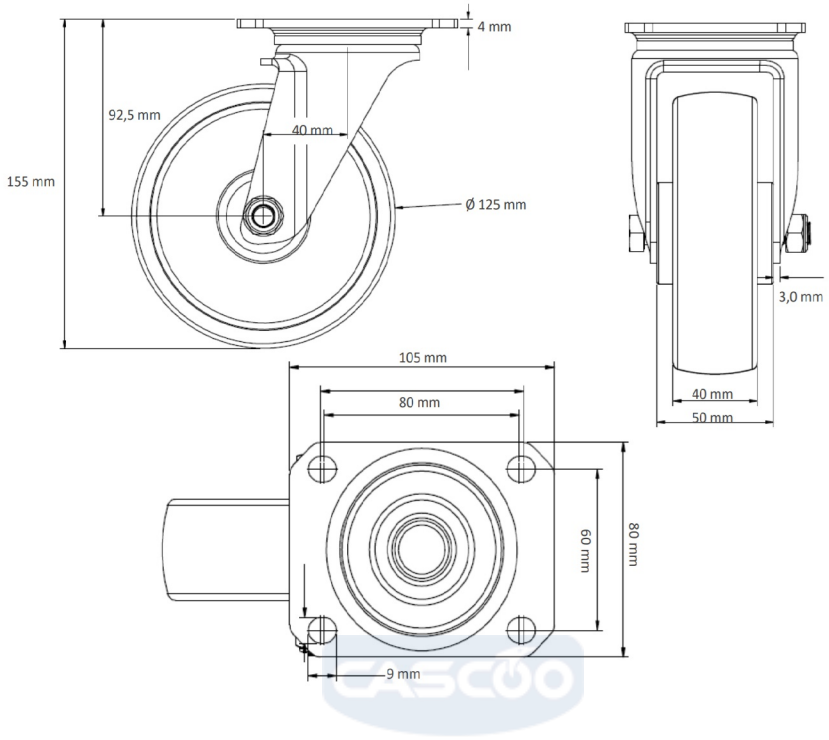
PYÖRÄ SPP37WC125AAE2D0N