PYÖRÄ FPP55WC160P2V2B32

Tuotteen SKU	FPP55WC160P2V2B32
Standardinmukaisuus	DIN EN 12532
Sarja	P2V2
Kiinnitys	Kiinnityslevy
Jarru ja suunta	kiinteä suunta
Pyörän materiaali	polypropeeni
Kulutuspinta	termoplastinen kumi
Lämpötila-alue	-20°C to +60°C
Pyörän halkaisija	160mm
Kantavuus	200kg
Kokonaiskorkeus	195mm
Kulutuspinnan leveys	40mm
Pyörän navan leveys	59mm
Levyn mitat	135x110mm
Levyn reikäväli	105×84/76mm
Pyörän pultin koko	M12
Holkin halkaisija	12mm
Paino	1.15kg
Pyörän laakeri	kuulalaakeri
Shore-kovuus	85° Shore A
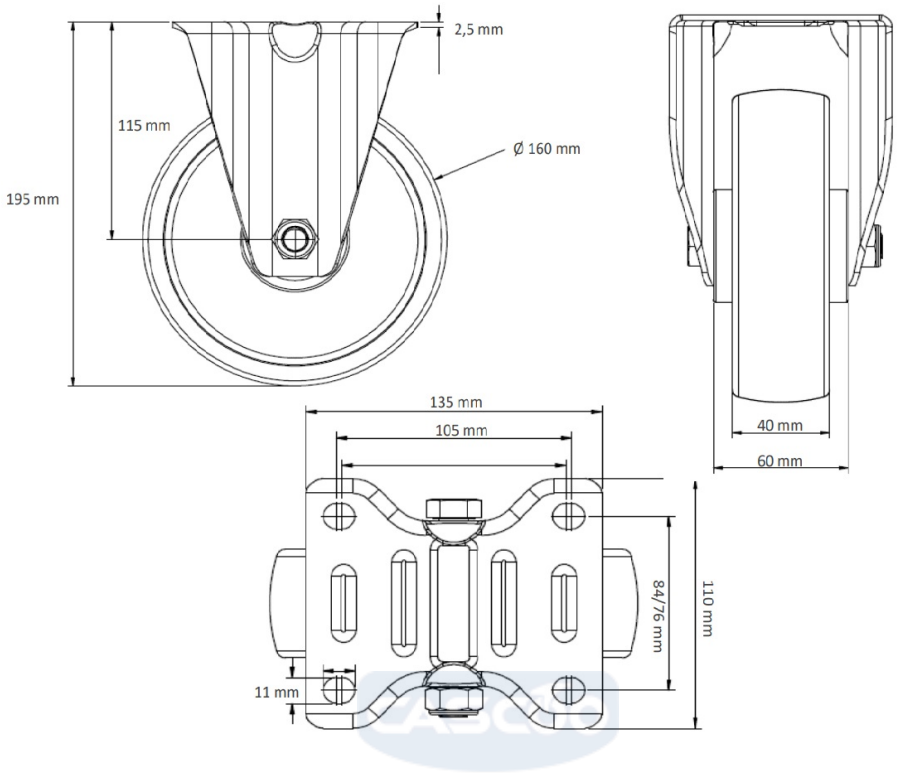
PYÖRÄ FPP55WC160P2V2B32