PYÖRÄ 075SWU5D0N-40

Tuotteen SKU	075SWU5D0N-40
Pyörän materiaali	teräs
Kulutuspinta	valu-uretaani
Lämpötila-alue	-20°C to +60°C
Pyörän halkaisija	75mm
Kantavuus	270kg
Pyörän laakeri	2-rivinen kuulalaakeri
Shore-kovuus	95° Shore A
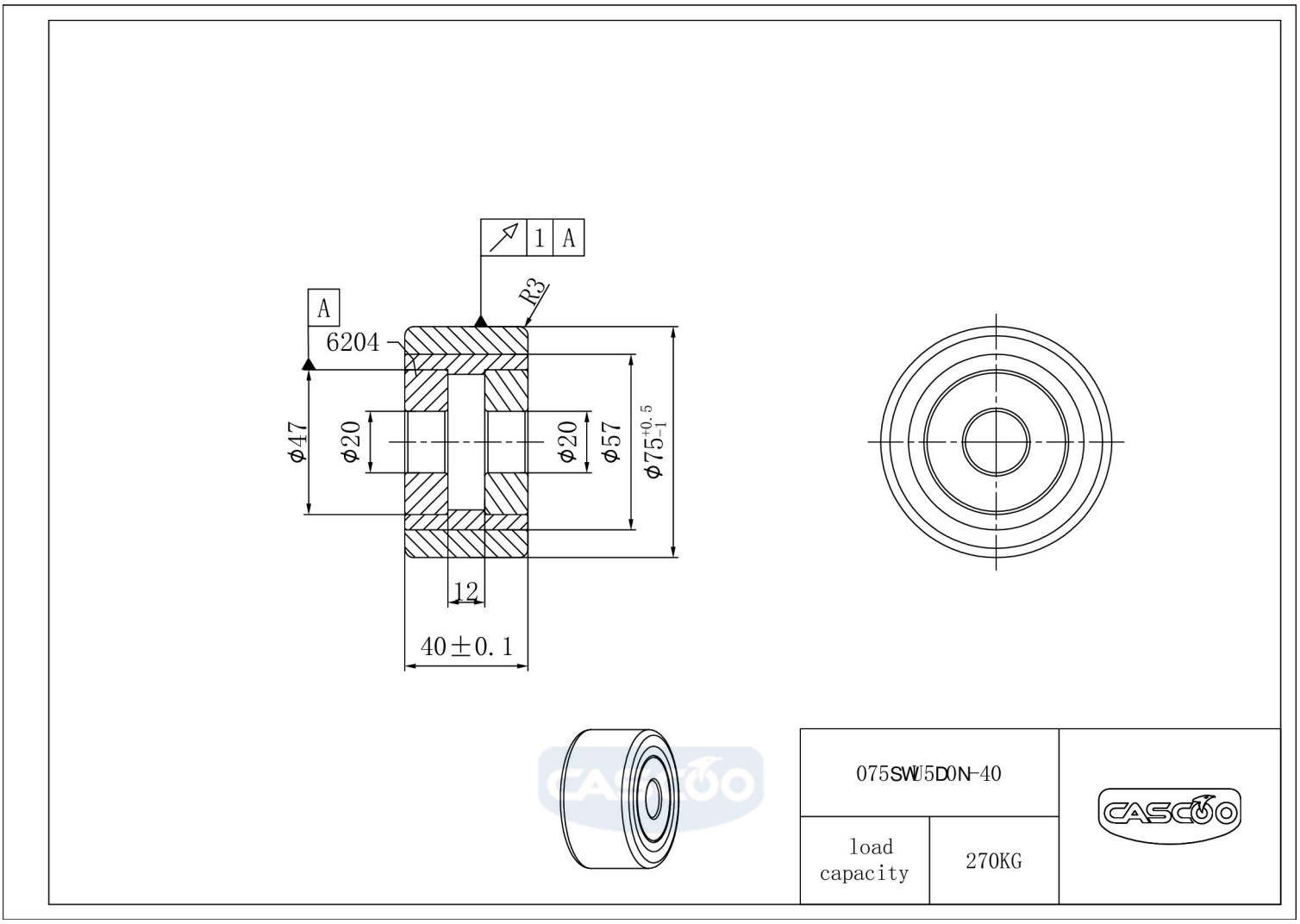
PYÖRÄ 075SWU5D0N-40