RATTAKOMPLEKT TPP37WC125AAU5D0N

Toote SKU	TPP37WC125AAU5D0N
EU toote vastavus	DIN EN 12532
Seeria	AAU5
Kinnitus	Plaatkinnitusega
Pidur ja jooks	tagapiduriga
Ratta keskosa materjal	ratta keskosa alumiinium
Turvise materjal	turvis polüuretaan (PU)
Soovituslik kasutustemperatuuri vahemik	-20°C kuni +60°C
Ratta diameeter	125mm
Kandevõime	300kg
Kogukõrgus	155mm
Turvise laius	40mm
Ratta rummu laius	50mm
Offset	45mm
Kinnitusplaadi mõõdud	105x80mm
Kinnitusavade kaugused	80/77x60mm
Pöörderaadius	127mm
Ratta poldi läbimõõt	M10
Puksi diameeter	15mm
Kaal	1.46kg
Ratta laager	topelt kuullaager
Kummi kõvadus	92° Shore A
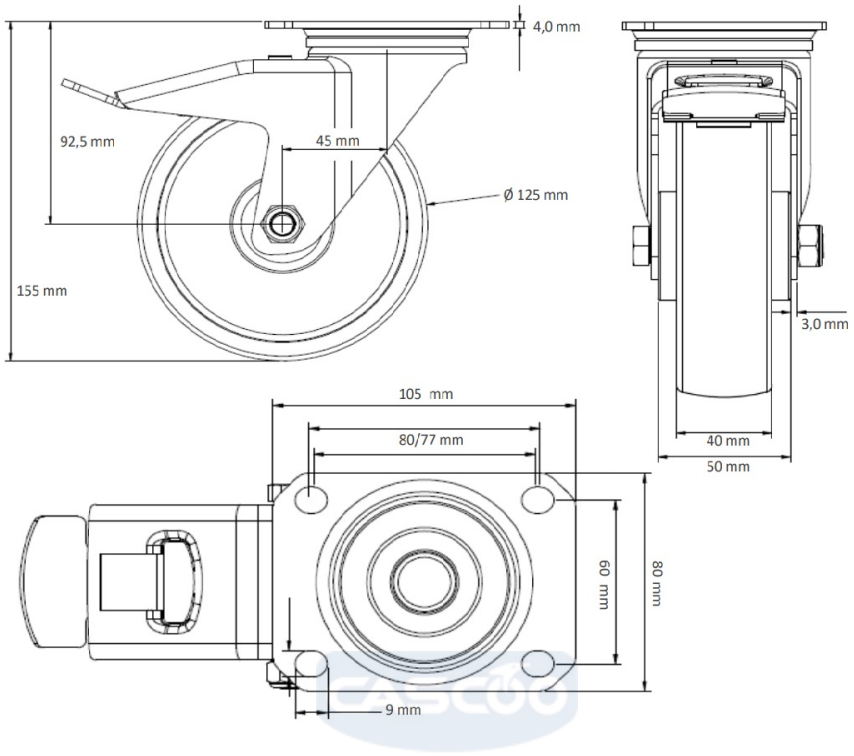
RATTAKOMPLEKT TPP37WC125AAU5D0N