RATTAKOMPLEKT SBP25WC080P0P0R1W

Toote SKU	SBP25WC080P0P0R1W
EU toote vastavus	DIN EN 12532
Seeria	P0P0
Kinnitus	Plaatkinnitusega
Pidur ja jooks	pöörlev ilma pidurita
Ratta keskosa materjal	ratta keskosa polüpropüleen (PP)
Turvise materjal	turvis polüpropüleen (PP)
Soovituslik kasutustemperatuuri vahemik	-20°C kuni +60°C
Ratta diameeter	80mm
Kandevõime	80kg
Kogukõrgus	105mm
Turvise laius	34mm
Ratta rummu laius	40mm
Offset	40mm
Kinnitusplaadi mõõdud	105x80mm
Kinnitusavade kaugused	80/77x60mm
Ratta poldi läbimõõt	M8
Puksi diameeter	12mm
Kaal	0.54kg
Ratta laager	nõellaager
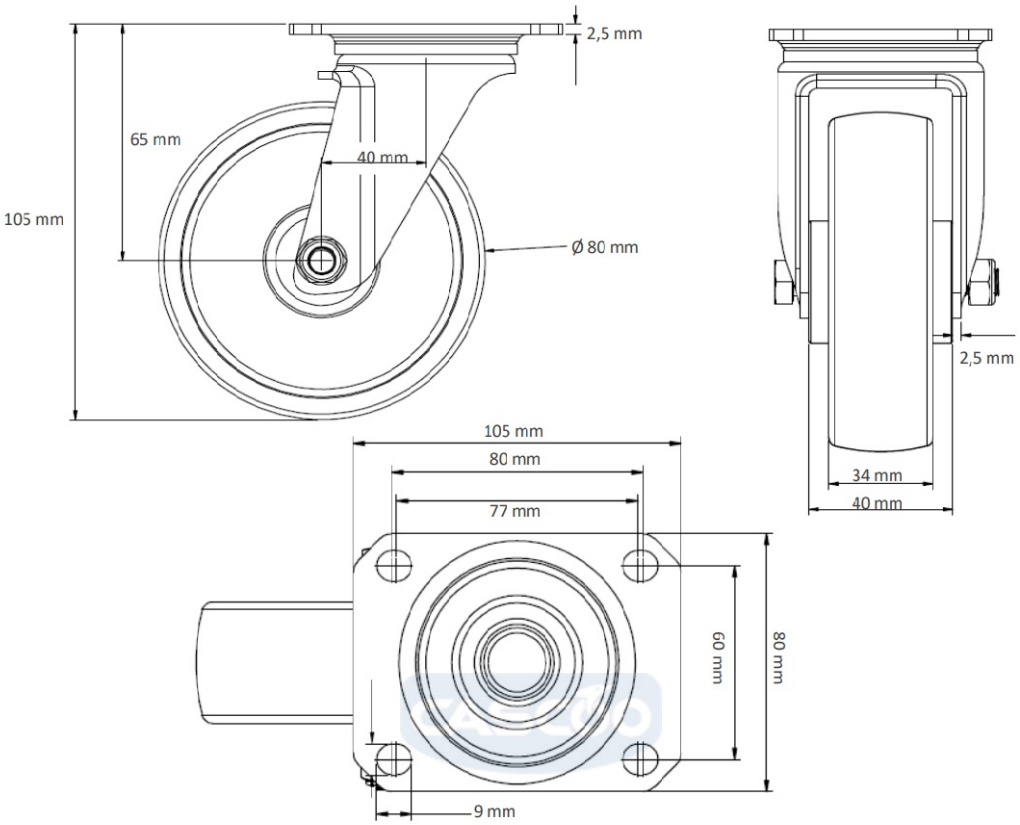
RATTAKOMPLEKT SBP25WC080P0P0R1W