RATTAKOMPLEKT SAPE5C0080P2T2P0N

Toote SKU	SAPE5C0080P2T2P0N
Standardivastavus	DIN EN 12530
Seeria	P2T2
Kinnitamine	Plaatkinnitusega
Pidur ja suund	pöörlev ilma pidurita
Ratta materjal	ratta keskosa polüpropüleen (PP)
Protektor	turvis termoplastiline kumm
Temperatuurivahemik	-20°C kuni +60°C
Ratta läbimõõt	80mm
Kandevõime	80kg
Kogukõrgus	111mm
Protektori laius	32mm
Ratta naba laius	36mm
Nihe	37mm
Plaadi mõõtmed	77x67mm
Plaadi aukaugus	61.5/56×51.5/46.5mm
Rattapoldi suurus	M8
Puksi läbimõõt	12mm
Kaal	0.41kg
Rattalaager	liuglaager
Kummi kõvadus	95° Shore A
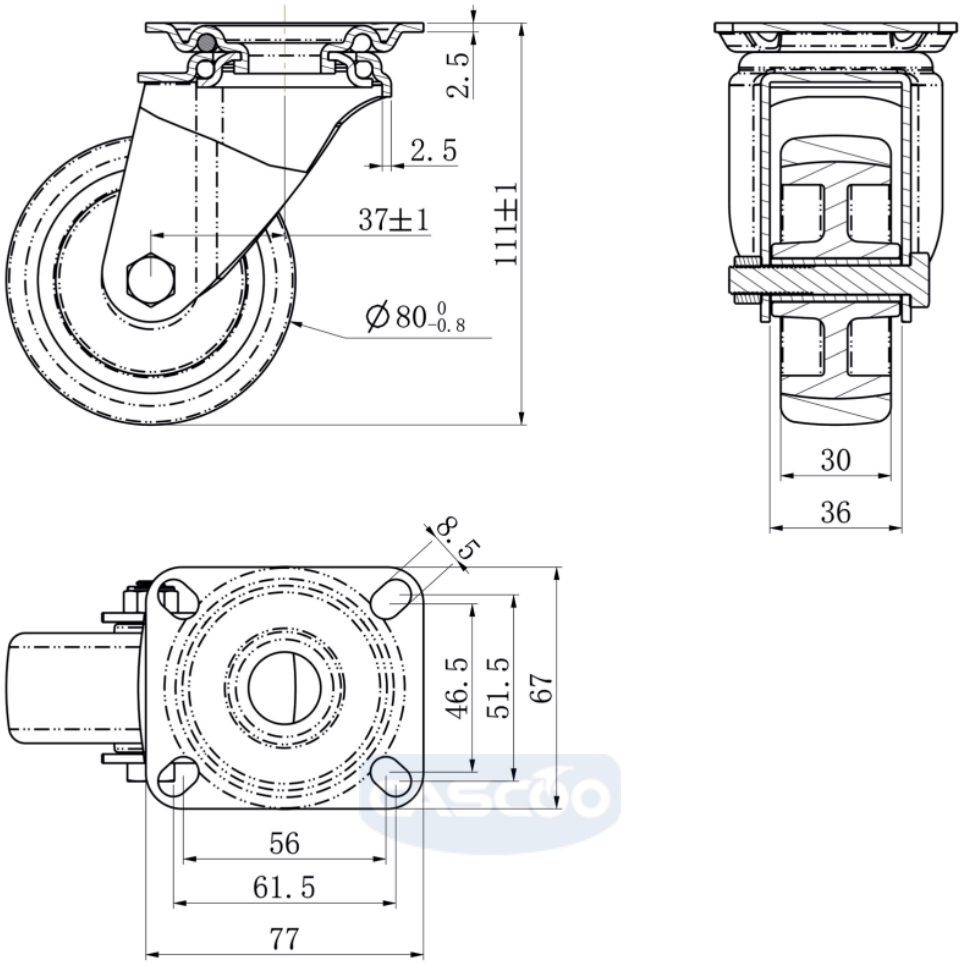
RATTAKOMPLEKT SAPE5C0080P2T2P0N