RATTAKOMPLEKT FBP22WC100P2D2B32

Toote SKU	FBP22WC100P2D2B32
EU toote vastavus	DIN EN 12532
Seeria	P2D2
Kinnitus	Plaatkinnitusega
Pidur ja jooks	fikseeritud jooksuga
Ratta keskosa materjal	ratta keskosa polüpropüleen (PP)
Turvise materjal	turvis termoplastiline kumm
Soovituslik kasutustemperatuuri vahemik	-20°C kuni +60°C
Ratta diameeter	100mm
Kandevõime	135kg
Kogukõrgus	125mm
Turvise laius	35mm
Ratta rummu laius	40mm
Kinnitusplaadi mõõdud	105x80mm
Kinnitusavade kaugused	80/77x60mm
Ratta poldi läbimõõt	M8
Puksi diameeter	8mm
Kaal	0.47kg
Ratta laager	kuullaager
Kummi kõvadus	70° Shore A
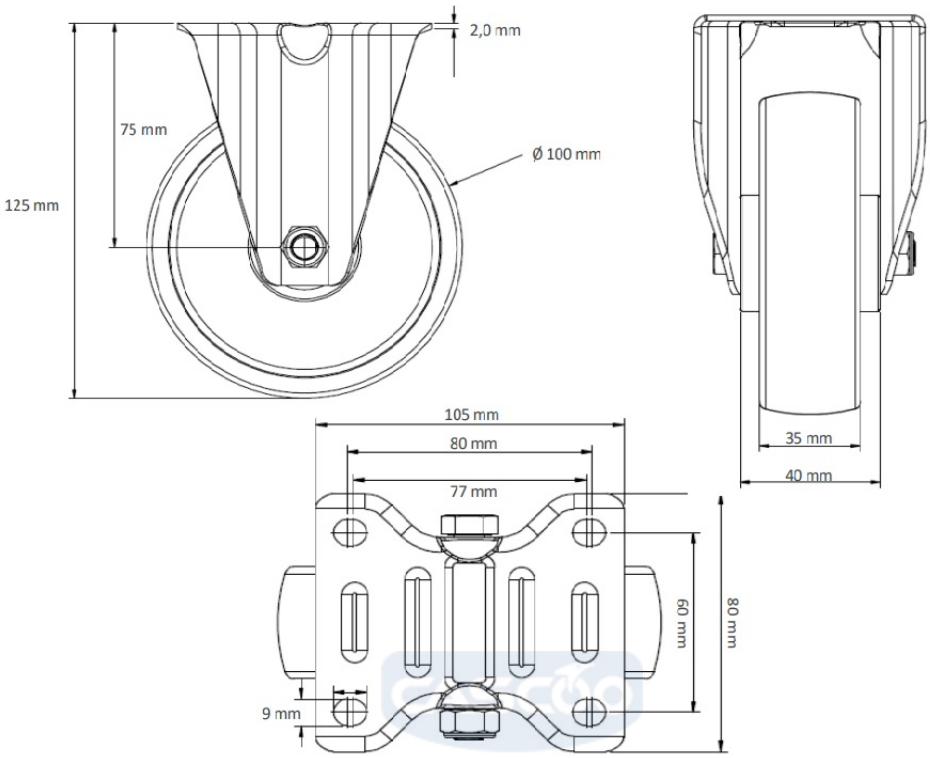
RATTAKOMPLEKT FBP22WC100P2D2B32