RATTAKOMPLEKT FAPJ5C0125P2T2B42

Toote SKU	FAPJ5C0125P2T2B42
Standardivastavus	DIN EN 12530
Seeria	P2T2
Kinnitamine	Plaatkinnitusega
Pidur ja suund	fikseeritud jooksuga
Ratta materjal	ratta keskosa polüpropüleen (PP)
Protektor	turvis termoplastiline kumm
Temperatuurivahemik	-20°C kuni +60°C
Ratta läbimõõt	125mm
Kandevõime	100kg
Kogukõrgus	160mm
Protektori laius	32mm
Ratta naba laius	36mm
Plaadi mõõtmed	95x70mm
Plaadi aukaugus	75x50mm
Rattapoldi suurus	M8
Puksi läbimõõt	8mm
Rattalaager	kuullaager
Kummi kõvadus	95° Shore A
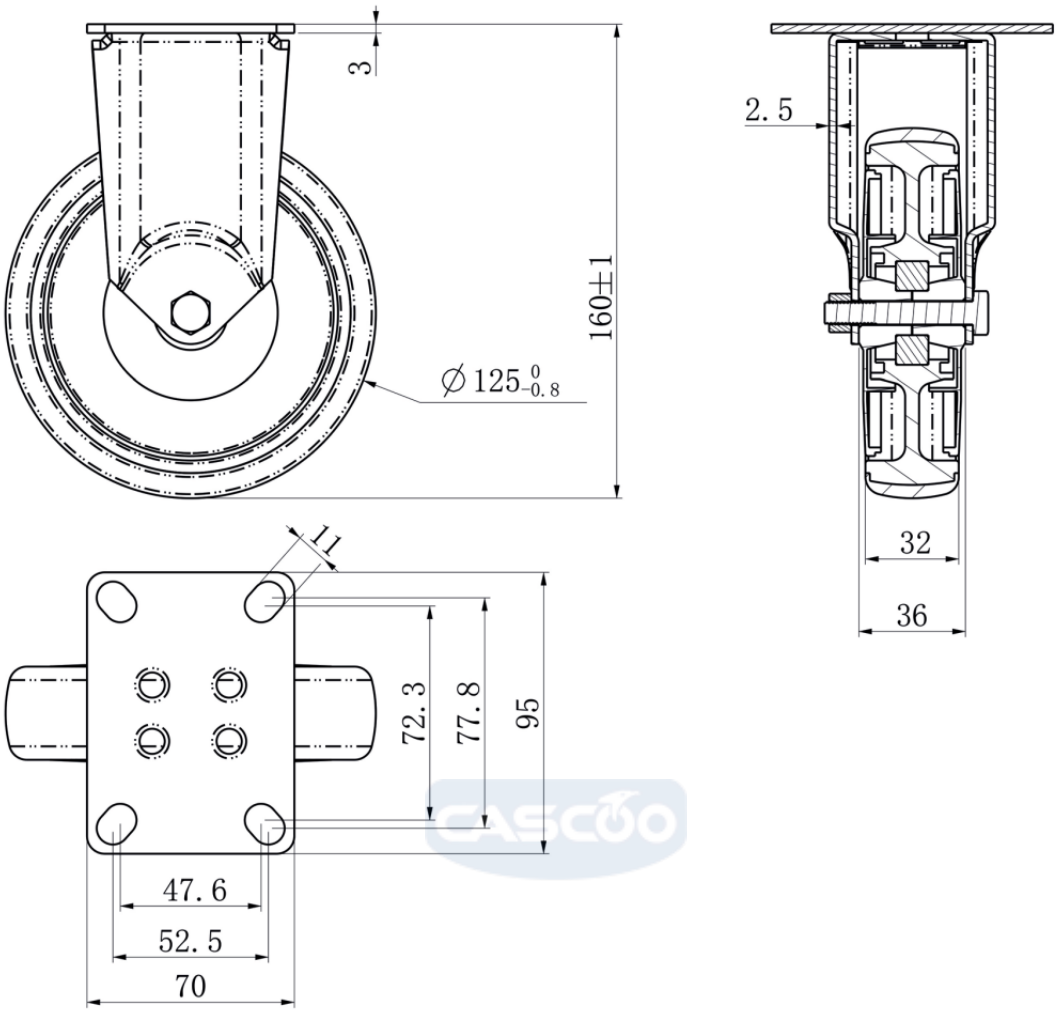
RATTAKOMPLEKT FAPJ5C0125P2T2B42