RATTAKOMPLEKT TIP26SC100N2U6Q0N

Toote SKU	TIP26SC100N2U6Q0N
EU toote vastavus	DIN EN 12532
Seeria	N2U6
Kinnitus	Plaatkinnitusega
Pidur ja jooks	tagapiduriga
Ratta keskosa materjal	ratta keskosa polüamiid (PA)
Turvise materjal	turvis polüuretaan (PU)
Soovituslik kasutustemperatuuri vahemik	-40°C kuni +80°C
Ratta diameeter	100mm
Kandevõime	150kg
Kogukõrgus	128mm
Turvise laius	32mm
Ratta rummu laius	40mm
Offset	36mm
Kinnitusplaadi mõõdud	96x80mm
Kinnitusavade kaugused	80/77x60mm
Pöörderaadius	115mm
Ratta poldi läbimõõt	M8
Puksi diameeter	12mm
Ratta laager	nõellaager
Eriomadused	roostevaba teras
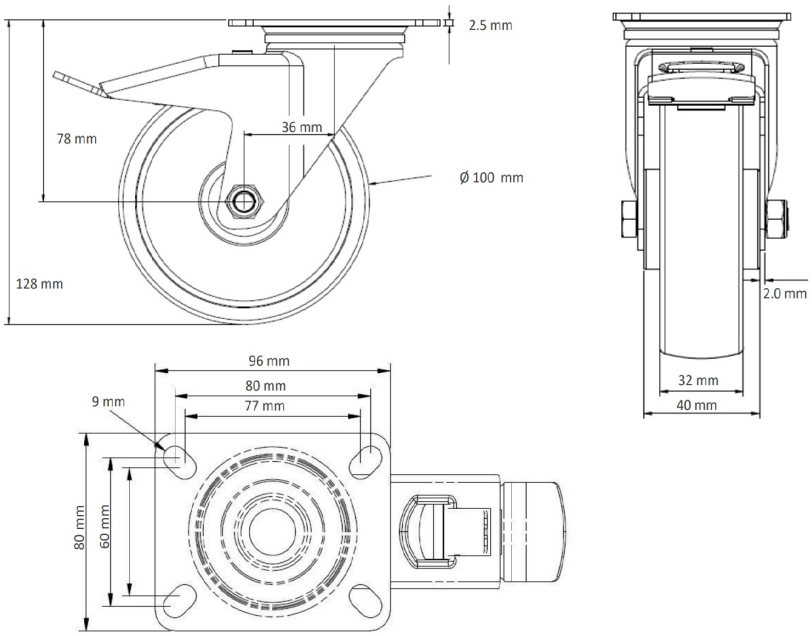
RATTAKOMPLEKT TIP26SC100N2U6Q0N