RATTAKOMPLEKT SIP26SC100R4E2S34

Toote SKU	SIP26SC100R4E2S34
EU toote vastavus	DIN EN 12532
Seeria	R4E2
Kinnitus	Plaatkinnitusega
Pidur ja jooks	pöörlev ilma pidurita
Ratta keskosa materjal	ratta keskosa polüamiid (PA)
Turvise materjal	turvis elastne kumm (elastic)
Soovituslik kasutustemperatuuri vahemik	-20°C kuni +80°C
Ratta diameeter	100mm
Kandevõime	150kg
Kogukõrgus	128mm
Turvise laius	35mm
Ratta rummu laius	40mm
Offset	36mm
Kinnitusplaadi mõõdud	96x80mm
Kinnitusavade kaugused	80/77x60mm
Ratta poldi läbimõõt	M8
Puksi diameeter	8mm
Kaal	0.59kg
Ratta laager	kuullaager
Eriomadused	roostevaba teras
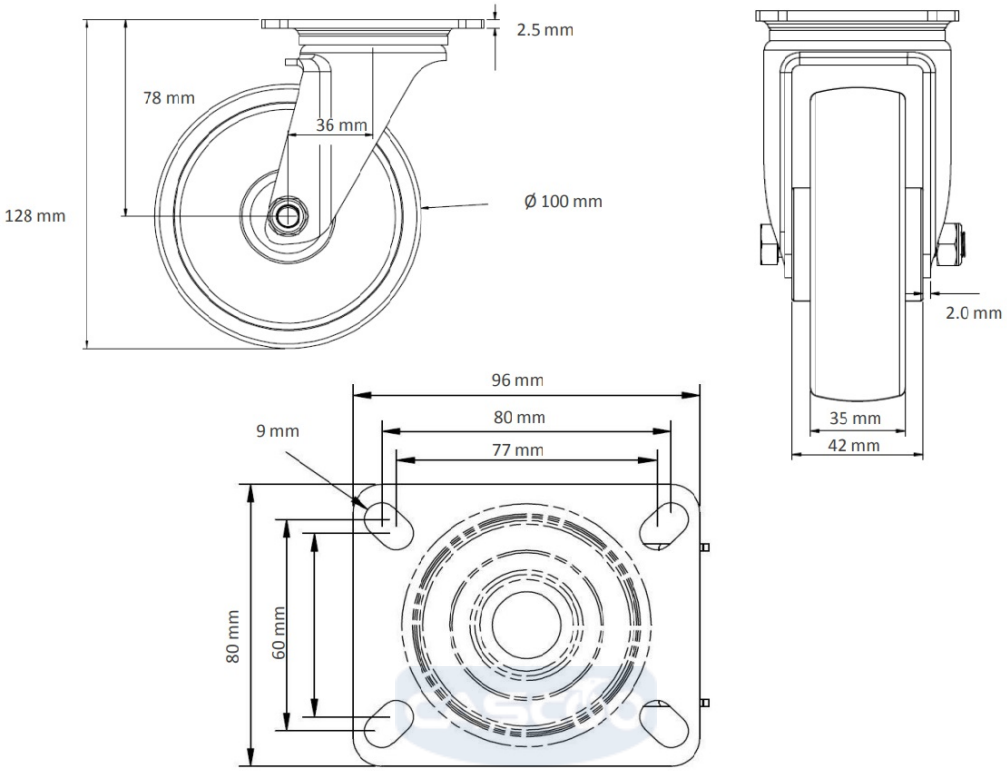
RATTAKOMPLEKT SIP26SC100R4E2S34