# RATTAKOMPLEKT HIH86SC125N0N0L0N

| | |
|---|---|
| **Toote SKU** | HIH86SC125N0N0L0N |
| **EU toote vastavus** | DIN EN 12532 |
| **Seeria** | N0N0 |
| **Kinnitus** | Poltkinnitusega |
| **Ratta keskosa materjal** | ratta keskosa polüamiid (PA) |
| **Turvise materjal** | turvis polüamiid (PA) |
| **Soovituslik kasutustemperatuuri vahemik** | -40°C kuni +80°C |
| **Ratta diameeter** | 125mm |
| **Kandevõime** | 200kg |
| **Kogukõrgus** | 153mm |
| **Turvise laius** | 32mm |
| **Ratta rummu laius** | 50mm |
| **Offset** | 40mm |
| **Kinnituspoldi läbimõõt** | 13mm |
| **Ratta poldi läbimõõt** | M8 |
| **Puksi diameeter** | 12mm |
| **Ratta laager** | liuglaager |
| **Eriomadused** | roostevaba teras |
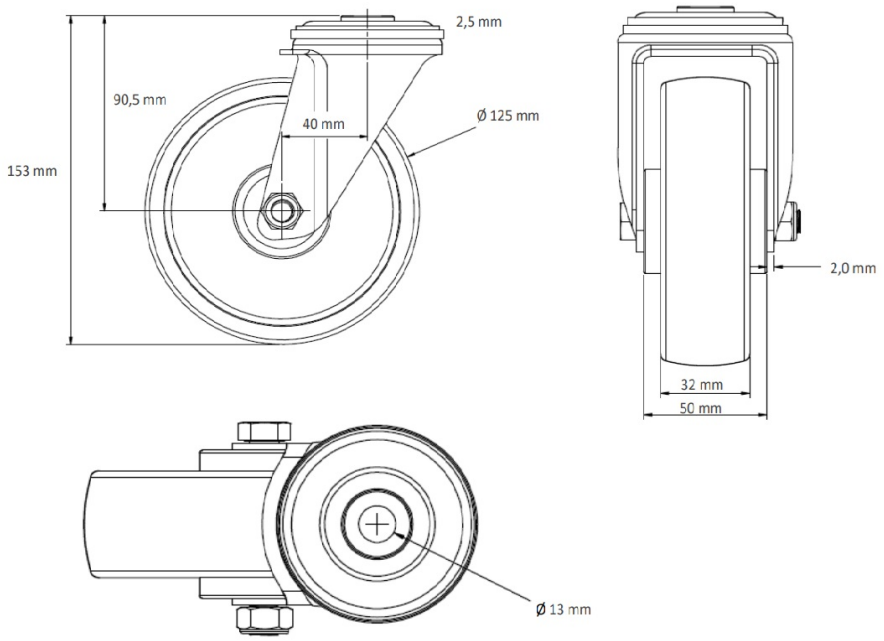
# RATTAKOMPLEKT HIH86SC125N0N0L0N